第10回真中満杯中学硬式野球矢板大会

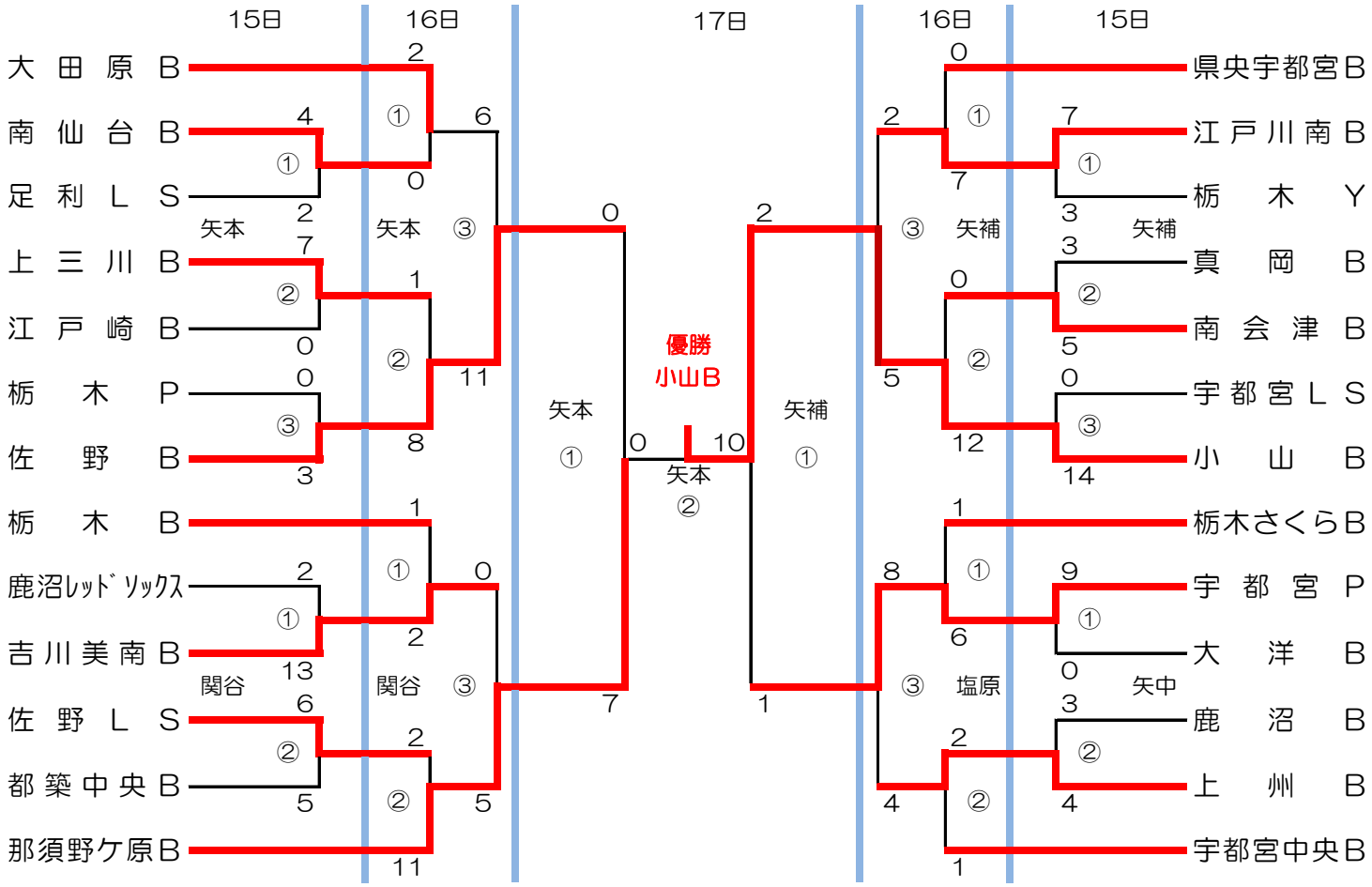

１５日	矢板本球場・補助球場		他球場	
	第１試合	９：３０	第１試合	１１：００
	第２試合	１２：００	第２試合	１３：３０
	第３試合	１４：３０		
１６日	第１試合	９：００		
	第２試合	１１：３０		
	第３試合	１４：００		
１７日	準決勝	９：００		
	決勝	１２：００		

選手宣誓　沼野井　颯介（大田原Ｂ）

≪使用球場≫

矢本	：矢板運動公園野球場	7/15,16,17
矢補	：矢板運動公園補助球場	7/15,16,17
関谷	：関谷南運動公園野球場	7/15,16
矢中	：矢板中央高等学校グラウンド	7/15
塩原	：塩原運動公園野球場	7/16